Busto uomo in lino con cappuccio di legno

222,00 €IVA escl

Busto sartoriale

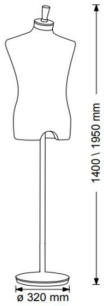

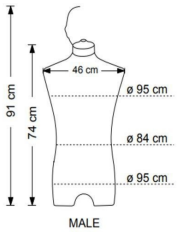

SPECIFICHE

Marca	Bust shopping
Base	Legno tondo
Fissaggio	Gluteo
Colore	Blanc
Rif	bus-hom-en-3240
ID	3240
Termine di consegna	3-4 settimane
Categoria	Busto sartoriale
Tipo	Busti di manichini

DETAIL

Modello di lino da uomo Buste ideale per presentare le tue ultime collezioni di abbigliamento. Mannequins Shopping offre manichini da vetrina di alta qualità e a basso prezzo e collezioni di busti per finestre. Tra le nostre collezioni di busti ci sono i nostri busti vintage, busto couture, busto in plastica, busto in tessuto.

DESCRIZIONE

Bust manichino uomo in lino e finitura cromata con cappuccio in legno.
Questo busto da vetrina, è ideale per presentare le tue collezioni di abbigliamento maschile, il suo colore bianco è senza tempo e si adatta a tutti i tipi di arredamento. **Il busto del capo da uomo,** è regolabile grazie al suo fissaggio che monta e scende per comodità. Al minimo il busto e il dispositivo di fissaggio misurano 140 cm e ai 195 cm più alti. **Il busto da uomo** è alto 74 cm e largo 46 cm. E la cal cal calsatura in legno misura 32 cm.

Busto uomo in lino con cappuccio di legno

Busto sartoriale - Foto n° 1

SPECIFICHE

Marca	Bust shopping
Base	Legno tondo
Fissaggio	Gluteo
Colore	Blanc
Rif	bus-hom-en-3240
ID	3240
Termine di consegna	3-4 settimane
Categoria	Busto sartoriale
Tipo	Busti di manichini

DETAIL

Modello di lino da uomo Buste ideale per presentare le tue ultime collezioni di abbigliamento. Mannequins Shopping offre manichini da vetrina di alta qualità e a basso prezzo e collezioni di busti per finestre. Tra le nostre collezioni di busti ci sono i nostri busti vintage, busto couture, busto in plastica, busto in tessuto.

Busto uomo in lino con cappuccio di legno

Busto sartoriale - Foto n° 2

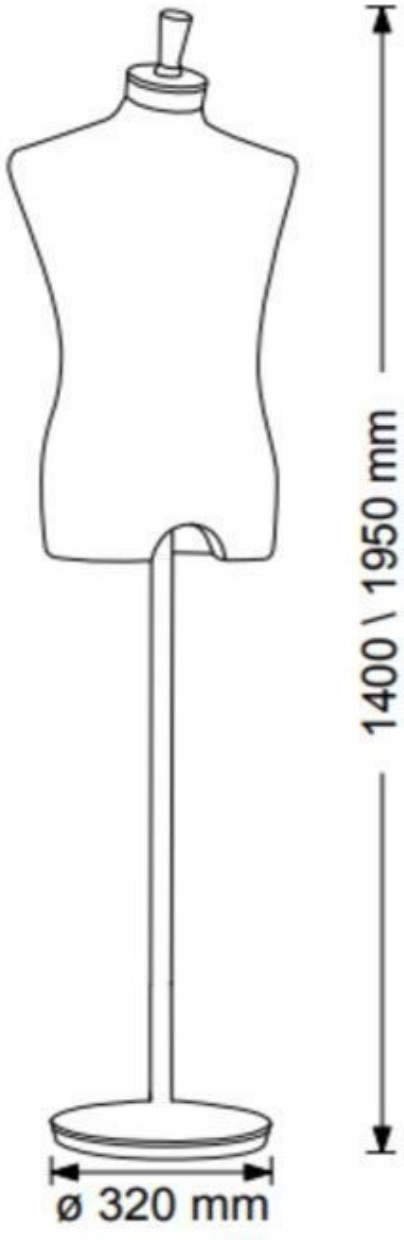

SPECIFICHE

Marca	Bust shopping
Base	Legno tondo
Fissaggio	Gluteo
Colore	Blanc
Rif	bus-hom-en-3240
ID	3240
Termine di consegna	3-4 settimane
Categoria	Busto sartoriale
Tipo	Busti di manichini

DETAIL

Modello di lino da uomo Buste ideale per presentare le tue ultime collezioni di abbigliamento. Mannequins Shopping offre manichini da vetrina di alta qualità e a basso prezzo e collezioni di busti per finestre. Tra le nostre collezioni di busti ci sono i nostri busti vintage, busto couture, busto in plastica, busto in tessuto.

Busto uomo in lino con cappuccio di legno

Busto sartoriale - Foto n° 3

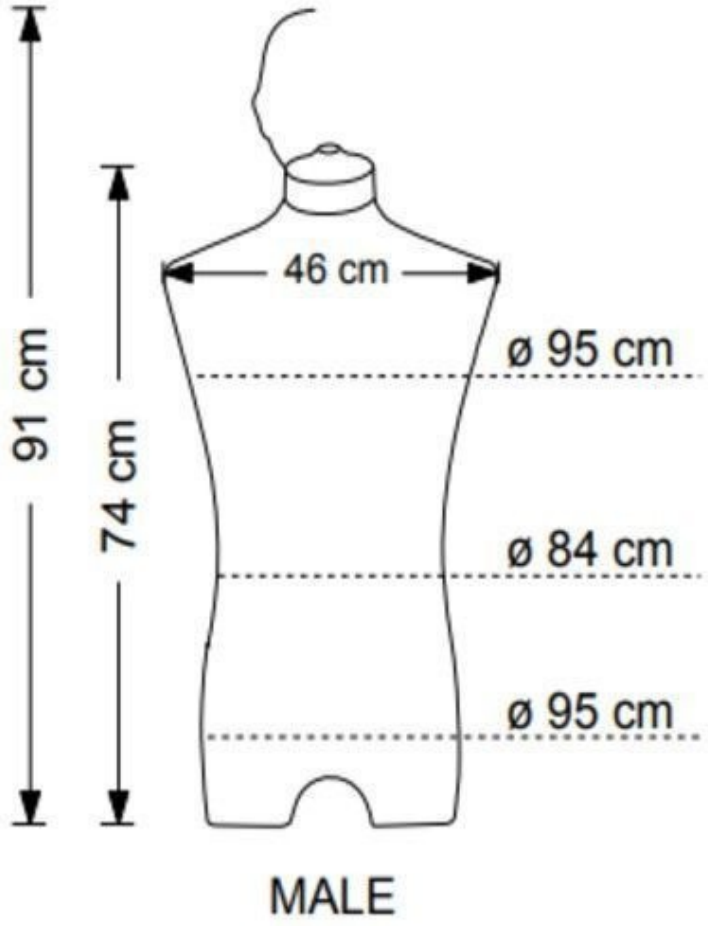

SPECIFICHE

Marca	Bust shopping
Base	Legno tondo
Fissaggio	Gluteo
Colore	Blanc
Rif	bus-hom-en-3240
ID	3240
Termine di consegna	3-4 settimane
Categoria	Busto sartoriale
Tipo	Busti di manichini

DETAIL

Modello di lino da uomo Buste ideale per presentare le tue ultime collezioni di abbigliamento. Mannequins Shopping offre manichini da vetrina di alta qualità e a basso prezzo e collezioni di busti per finestre. Tra le nostre collezioni di busti ci sono i nostri busti vintage, busto couture, busto in plastica, busto in tessuto.