MANNEQUINS SHOPPING

MOSTRA MANICHINI, MODELLI DI BUSTI E LAYOUT DEL NEGOZIO
+33 1 84 80 80 09 - info@mannequins-shopping.com
https://www.mannequins-shopping.com

Tavolo da negozio bianco 150 x 100 x 90 cm

500,00 €IVA escl

Tavolo





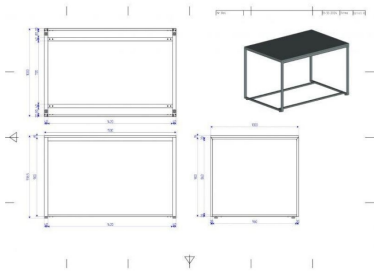



SPECIFICHE

Marca	Presentoirs shopping
Base	
Fissaggio	
Colore	Blanc
Rif	tab-mag-bla-4442
ID	4442
Termine di consegna	1-5 giorni lavorativi
Categoria	Tavolo
Tipo	Arredare i mobili

DETAIL

Con le sue dimensioni di 150 cm di lunghezza, 100 cm di larghezza e 90 cm di altezza, questo tavolo offre un piano d’appoggio spazioso per esporre capi piegati e selezioni di prodotti. La sua finitura interamente bianca si abbina facilmente all’arredamento del vostro negozio e vi permette di rinnovare le vostre allestimenti al variare delle collezioni.

DESCRIZIONE

Questo **tavolino da esposizione per negozio** abbina un piano rettangolare bianco a una struttura metallica bianca dalle linee essenziali. La sua base aperta alleggerisce visivamente l’allestimento e mette in risalto le vostre collezioni di prêt-à-porter, borse e accessori. Trova la sua collocazione al centro di un negozio o in uno showroom.

Tavolo da negozio bianco 150 x 100 x 90 cm

Tavolo - Foto n° 1



SPECIFICHE

Marca	Presentoirs shopping
Base	
Fissaggio	
Colore	Blanc
Rif	tab-mag-bla-4442
ID	4442
Termine di consegna	1-5 giorni lavorativi
Categoria	Tavolo
Tipo	Arredare i mobili

DETAIL

Con le sue dimensioni di 150 cm di lunghezza, 100 cm di larghezza e 90 cm di altezza, questo tavolo offre un piano d’appoggio spazioso per esporre capi piegati e selezioni di prodotti. La sua finitura interamente bianca si abbina facilmente all’arredamento del vostro negozio e vi permette di rinnovare le vostre allestimenti al variare delle collezioni.

Tavolo da negozio bianco 150 x 100 x 90 cm

Tavolo - Foto n° 2





SPECIFICHE

Marca	Presentoirs shopping
Base	
Fissaggio	
Colore	Blanc
Rif	tab-mag-bla-4442
ID	4442
Termine di consegna	1-5 giorni lavorativi
Categoria	Tavolo
Tipo	Arredare i mobili

DETAIL

Con le sue dimensioni di 150 cm di lunghezza, 100 cm di larghezza e 90 cm di altezza, questo tavolo offre un piano d’appoggio spazioso per esporre capi piegati e selezioni di prodotti. La sua finitura interamente bianca si abbina facilmente all’arredamento del vostro negozio e vi permette di rinnovare le vostre allestimenti al variare delle collezioni.

Tavolo da negozio bianco 150 x 100 x 90 cm

Tavolo - Foto n° 3

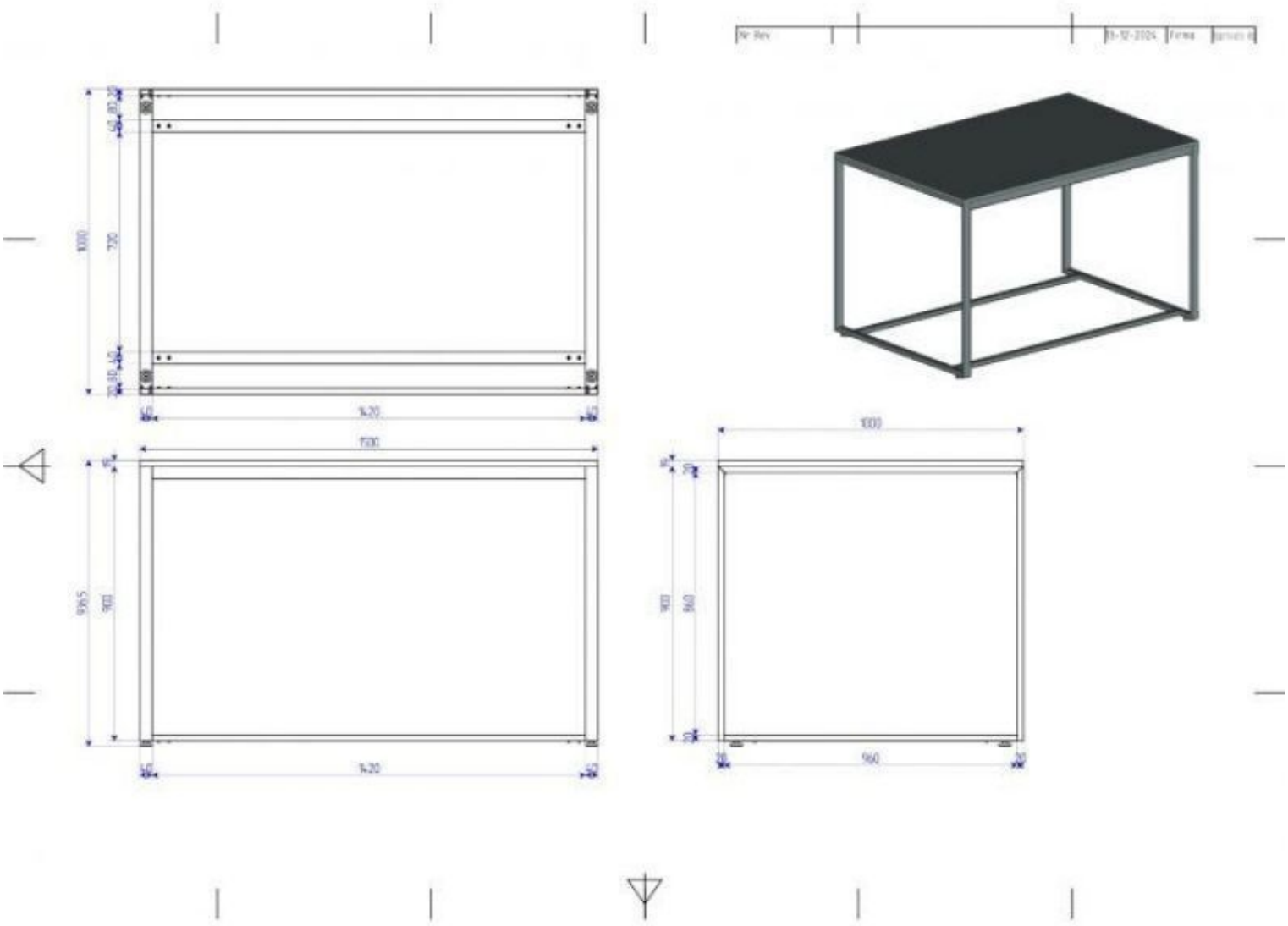

SPECIFICHE

Marca	Presentoirs shopping
Base	
Fissaggio	
Colore	Blanc
Rif	tab-mag-bla-4442
ID	4442
Termine di consegna	1-5 giorni lavorativi
Categoria	Tavolo
Tipo	Arredare i mobili

DETAIL

Con le sue dimensioni di 150 cm di lunghezza, 100 cm di larghezza e 90 cm di altezza, questo tavolo offre un piano d’appoggio spazioso per esporre capi piegati e selezioni di prodotti. La sua finitura interamente bianca si abbina facilmente all’arredamento del vostro negozio e vi permette di rinnovare le vostre allestimenti al variare delle collezioni.

Tavolo da negozio bianco 150 x 100 x 90 cm

Tavolo - Foto n° 4





SPECIFICHE

Marca	Presentoirs shopping
Base	
Fissaggio	
Colore	Blanc
Rif	tab-mag-bla-4442
ID	4442
Termine di consegna	1-5 giorni lavorativi
Categoria	Tavolo
Tipo	Arredare i mobili

DETAIL

Con le sue dimensioni di 150 cm di lunghezza, 100 cm di larghezza e 90 cm di altezza, questo tavolo offre un piano d’appoggio spazioso per esporre capi piegati e selezioni di prodotti. La sua finitura interamente bianca si abbina facilmente all’arredamento del vostro negozio e vi permette di rinnovare le vostre allestimenti al variare delle collezioni.

Tavolo da negozio bianco 150 x 100 x 90 cm

Tavolo - Foto n° 5



SPECIFICHE

Marca	Presentoirs shopping
Base	
Fissaggio	
Colore	Blanc
Rif	tab-mag-bla-4442
ID	4442
Termine di consegna	1-5 giorni lavorativi
Categoria	Tavolo
Tipo	Arredare i mobili

DETAIL

Con le sue dimensioni di 150 cm di lunghezza, 100 cm di larghezza e 90 cm di altezza, questo tavolo offre un piano d’appoggio spazioso per esporre capi piegati e selezioni di prodotti. La sua finitura interamente bianca si abbina facilmente all’arredamento del vostro negozio e vi permette di rinnovare le vostre allestimenti al variare delle collezioni.

Tavolo da negozio bianco 150 x 100 x 90 cm

Tavolo - Foto n° 6





SPECIFICHE

Marca	Presentoirs shopping
Base	
Fissaggio	
Colore	Blanc
Rif	tab-mag-bla-4442
ID	4442
Termine di consegna	1-5 giorni lavorativi
Categoria	Tavolo
Tipo	Arredare i mobili

DETAIL

Con le sue dimensioni di 150 cm di lunghezza, 100 cm di larghezza e 90 cm di altezza, questo tavolo offre un piano d’appoggio spazioso per esporre capi piegati e selezioni di prodotti. La sua finitura interamente bianca si abbina facilmente all’arredamento del vostro negozio e vi permette di rinnovare le vostre allestimenti al variare delle collezioni.