Etagere vitrine magasin avec étagères en verre

Vitrines murales

531,52 €H.T.

- 23,08 % ~~691,00~~

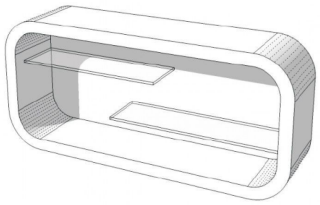

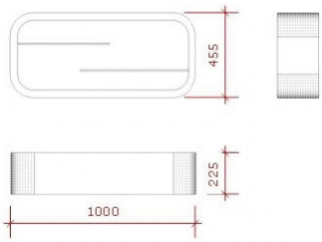

CARACTÉRISTIQUES

Marque	Comptoirs shopping
Base	
Fixation	
Couleur	Blanc
Ref	eta-vit-mag-2298
ID	2298
Délai de livraison	1-5 jours ouvrés
Catégorie	Vitrines murales
Type	Mobilier magasin

DÉTAIL

Pour aménager vos espaces d'entreprise ou de boutique avec un équipement de magasin de bureau à la fois pratique et moderne, notre équipe se tient à votre écoute par mail et téléphone. Nos équipements de magasin séduiront à coup sûr vos clients et visiteurs.

DESCRIPTION

Pratique et modulable, cette vitrine murale vous donne la possibilité d'agencer un espace fonctionnel et original quel que soit votre environnement.
De multiples coloris et modèles sont disponibles pour nos comptoirs.
Caractèristiques :
Étagères en verre
Peinture blanche laquée
Dimensions:
Largeur: 100 cm
Hauteur: 45.5 cm
Profondeur: 22.5 cm

Etagere vitrine magasin avec étagères en verre

Profondeur : 22,5 cm

Vitrines murales - Photo n° 1

CARACTÉRISTIQUES

Marque	Comptoirs shopping
Base	
Fixation	
Couleur	Blanc
Ref	eta-vit-mag-2298
ID	2298
Délai de livraison	1-5 jours ouvrés
Catégorie	Vitrines murales
Type	Mobilier magasin

DÉTAIL

Pour aménager vos espaces d’entreprise ou de boutique avec un équipement de magasin de bureau à la fois pratique et moderne, notre équipe se tient à votre écoute par mail et téléphone. Nos équipements de magasin séduiront à coup sûr vos clients et visiteurs.

Etagere vitrine magasin avec étagères en verre

Vitrines murales - Photo n° 2

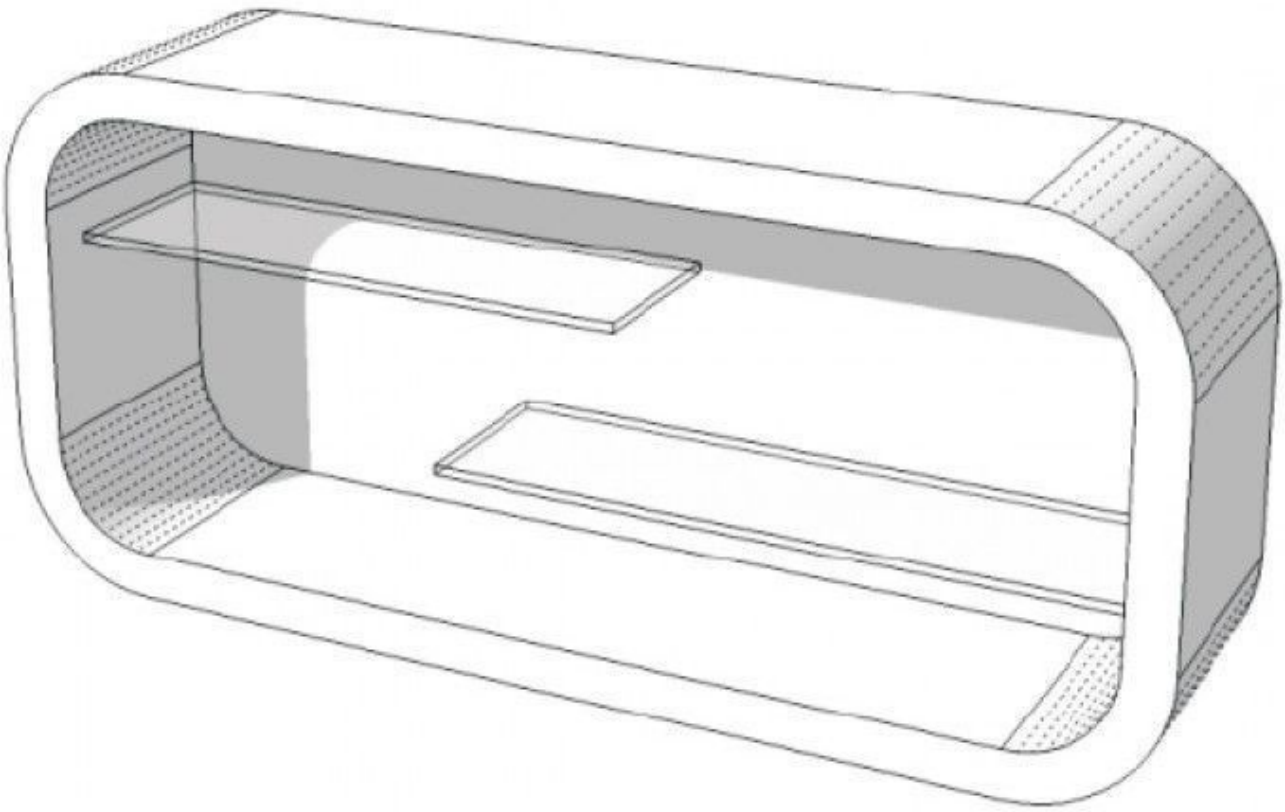

CARACTÉRISTIQUES

Marque	Comptoirs shopping
Base	
Fixation	
Couleur	Blanc
Ref	eta-vit-mag-2298
ID	2298
Délai de livraison	1-5 jours ouvrés
Catégorie	Vitrines murales
Type	Mobilier magasin

DÉTAIL

Pour aménager vos espaces d’entreprise ou de boutique avec un équipement de magasin de bureau à la fois pratique et moderne, notre équipe se tient à votre écoute par mail et téléphone. Nos équipements de magasin séduiront à coup sûr vos clients et visiteurs.

Etagere vitrine magasin avec étagères en verre

Vitrines murales - Photo n° 3

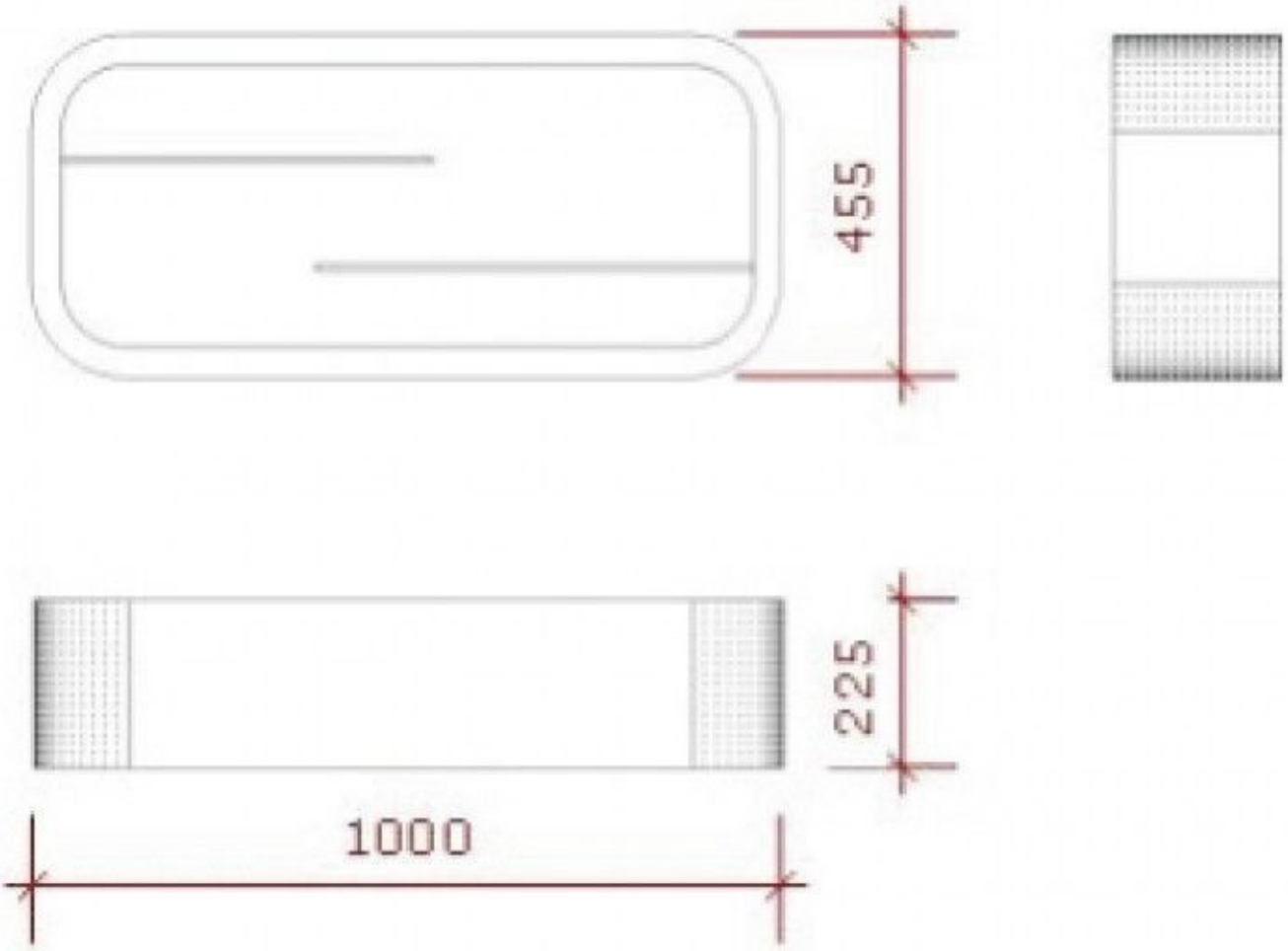

CARACTÉRISTIQUES

Marque	Comptoirs shopping
Base	
Fixation	
Couleur	Blanc
Ref	eta-vit-mag-2298
ID	2298
Délai de livraison	1-5 jours ouvrés
Catégorie	Vitrines murales
Type	Mobilier magasin

DÉTAIL

Pour aménager vos espaces d’entreprise ou de boutique avec un équipement de magasin de bureau à la fois pratique et moderne, notre équipe se tient à votre écoute par mail et téléphone. Nos équipements de magasin séduiront à coup sûr vos clients et visiteurs.