Kit tube plomberie position table GIDKIT6 94,00 €H.T.

Portant style industriel

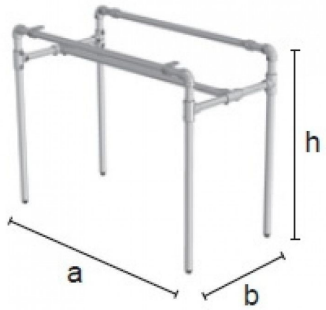

GIDKIT6	
mm	h = 900 a = 1200 b = 600
Kg	
Pcs	
	ZN

CARACTÉRISTIQUES

Marque	Portants shopping
Base	
Fixation	
Couleur	Metal
Ref	kit-tub-plo-1695
ID	1695
Délai de livraison	1-5 jours ouvrés
Catégorie	Portant style industriel
Type	Portants magasin

DÉTAIL

Mannequins Shopping, spécialiste en mannequins de vitrine et agencement pour magasins, tout une gamme de meubles professionnels. Une gamme incontournable pour donner de la modernité à votre boutique. Nous vous proposons toute une ligne de mobiliers de magasins authentiques et tendances, de couleur blanc patiné qui donnera de la modernité à votre boutique . Du mobilier professionnel solide et de qualité qui saura mettre en valeur vos produits. Disponible en promotion dès maintenant sur notre site internet

DESCRIPTION

Structure pour table réaliée avec des tubes de points de la collection IdroshopLa structure est fournie en kit ave les tubes coupés et tout l’emballage d’assemblage DImensions : Hauteur : 900 mm Largueur : 600 mmProfondeur : 1200 mm

Kit tube plomberie position table GIDKIT6

Portant style industriel - Photo n° 1

CARACTÉRISTIQUES

Marque	Portants shopping
Base	
Fixation	
Couleur	Metal
Ref	kit-tub-plo-1695
ID	1695
Délai de livraison	1-5 jours ouvrés
Catégorie	Portant style industriel
Type	Portants magasin

DÉTAIL

Mannequins Shopping, spécialiste en mannequins de vitrine et agencement pour magasins, tout une gamme de meubles professionnels. Une gamme incontournable pour donner de la modernité à votre boutique. Nous vous proposons toute une ligne de mobiliers de magasins authentiques et tendances, de couleur blanc patiné qui donnera de la modernité à votre boutique . Du mobilier professionnel solide et de qualité qui saura mettre en valeur vos produits. Disponible en promotion dès maintenant sur notre site internet

Kit tube plomberie position table GIDKIT6

Portant style industriel - Photo n° 2

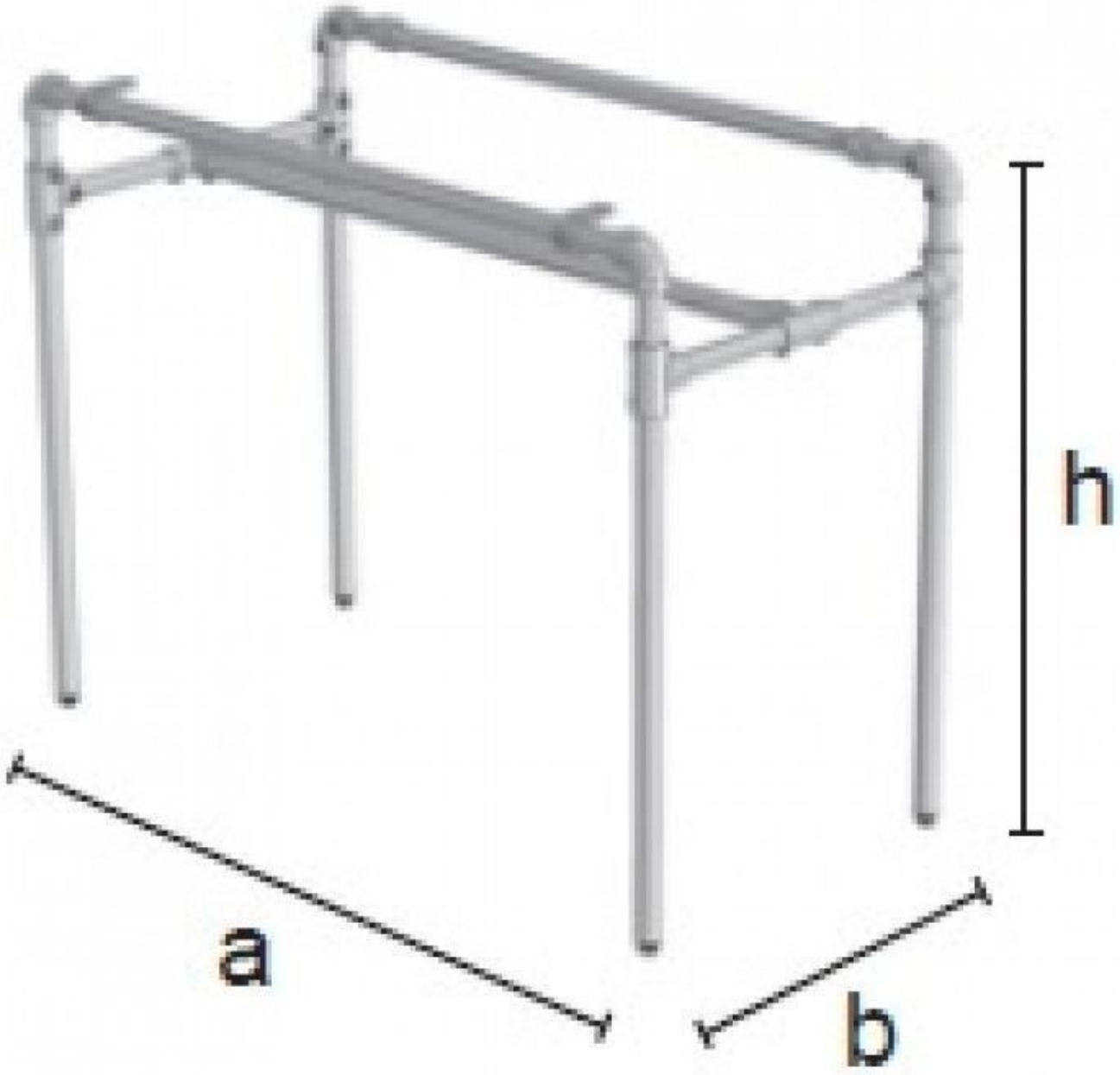

CARACTÉRISTIQUES

Marque	Portants shopping
Base	
Fixation	
Couleur	Metal
Ref	kit-tub-plo-1695
ID	1695
Délai de livraison	1-5 jours ouvrés
Catégorie	Portant style industriel
Type	Portants magasin

DÉTAIL

Mannequins Shopping, spécialiste en mannequins de vitrine et agencement pour magasins, tout une gamme de meubles professionnels. Une gamme incontournable pour donner de la modernité à votre boutique. Nous vous proposons toute une ligne de mobiliers de magasins authentiques et tendances, de couleur blanc patiné qui donnera de la modernité à votre boutique . Du mobilier professionnel solide et de qualité qui saura mettre en valeur vos produits. Disponible en promotion dès maintenant sur notre site internet

Kit tube plomberie position table GIDKIT6

Portant style industriel - Photo n° 3

GIDKIT6

mm	h = 900 a = 1200 b = 600
Kg	
Pcs	
	ZN

CARACTÉRISTIQUES

Marque	Portants shopping
Base	
Fixation	
Couleur	Metal
Ref	kit-tub-plo-1695
ID	1695
Délai de livraison	1-5 jours ouvrés
Catégorie	Portant style industriel
Type	Portants magasin

DÉTAIL

Mannequins Shopping, spécialiste en mannequins de vitrine et agencement pour magasins, tout une gamme de meubles professionnels. Une gamme incontournable pour donner de la modernité à votre boutique. Nous vous proposons toute une ligne de mobiliers de magasins authentiques et tendances, de couleur blanc patiné qui donnera de la modernité à votre boutique . Du mobilier professionnel solide et de qualité qui saura mettre en valeur vos produits. Disponible en promotion dès maintenant sur notre site internet