Etagere 100 cm blanc

49,95 €H.T.

Accessoires gondoles magasin

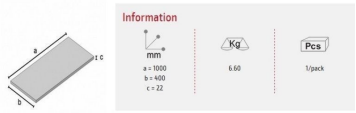

CARACTÉRISTIQUES

Marque	Mobilier shopping
Base	
Fixation	
Couleur	Blanc
Ref	eta-100-cm-1275
ID	1275
Délai de livraison	1-5 jours ouvrés
Catégorie	Accessoires gondoles magasin
Type	Mobilier magasin

DÉTAIL

Mannequins Shopping, spécialiste en mannequins de vitrine et agencement pour magasins, vous propose toute une gamme d'étagères pour magasin, avec un large choix de dimensions, de matières et de coloris. Idéales pour attirer le regard des clients sur vos produits. Disponible dès maintenant à prix réduits sur notre site internet : étagères hautes à plusieurs niveaux. Indispensable pour l'agencement des 4 zones de votre commerce : la vitrine, l'agencement mural, la zone centrale et la zone d'encaissement.

DESCRIPTION

Etagère blanche pour gondole Bigshop, 100 x 40 x 22 cm

Etagere 100 cm blanc

Accessoires gondoles magasin - Photo n° 1

CARACTÉRISTIQUES

Marque	Mobilier shopping
Base	
Fixation	
Couleur	Blanc
Ref	eta-100-cm-1275
ID	1275
Délai de livraison	1-5 jours ouvrés
Catégorie	Accessoires gondoles magasin
Type	Mobilier magasin

DÉTAIL

Mannequins Shopping, spécialiste en mannequins de vitrine et agencement pour magasins, vous propose toute une gamme d'étagères pour magasin, avec un large choix de dimensions, de matières et de coloris. Idéales pour attirer le regard des clients sur vos produits. Disponible dès maintenant à prix réduits sur notre site internet : étagères hautes à plusieurs niveaux. Indispensable pour l'agencement des 4 zones de votre commerce : la vitrine, l'agencement mural, la zone centrale et la zone d'encaissement.

Etagere 100 cm blanc

Accessoires gondoles magasin - Photo n° 2

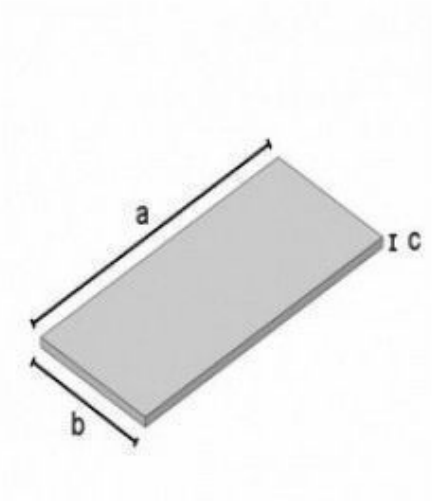

CARACTÉRISTIQUES

Marque	Mobilier shopping
Base	
Fixation	
Couleur	Blanc
Ref	eta-100-cm-1275
ID	1275
Délai de livraison	1-5 jours ouvrés
Catégorie	Accessoires gondoles magasin
Type	Mobilier magasin

DÉTAIL

Mannequins Shopping, spécialiste en mannequins de vitrine et agencement pour magasins, vous propose toute une gamme d'étagères pour magasin, avec un large choix de dimensions, de matières et de coloris. Idéales pour attirer le regard des clients sur vos produits. Disponible dès maintenant à prix réduits sur notre site internet : étagères hautes à plusieurs niveaux. Indispensable pour l'agencement des 4 zones de votre commerce : la vitrine, l'agencement mural, la zone centrale et la zone d'encaissement.

Etagere 100 cm blanc

Accessoires gondoles magasin - Photo n° 3

CARACTÉRISTIQUES

Marque	Mobilier shopping
Base	
Fixation	
Couleur	Blanc
Ref	eta-100-cm-1275
ID	1275
Délai de livraison	1-5 jours ouvrés
Catégorie	Accessoires gondoles magasin
Type	Mobilier magasin

DÉTAIL

Mannequins Shopping, spécialiste en mannequins de vitrine et agencement pour magasins, vous propose toute une gamme d'étagères pour magasin, avec un large choix de dimensions, de matières et de coloris. Idéales pour attirer le regard des clients sur vos produits. Disponible dès maintenant à prix réduits sur notre site internet : étagères hautes à plusieurs niveaux. Indispensable pour l'agencement des 4 zones de votre commerce : la vitrine, l'agencement mural, la zone centrale et la zone d'encaissement.