Distributeur gel hydroalcoolique à pied noir

149,25 €H.T.

Materiel protection covid

- 25,00 % ~~199,00~~

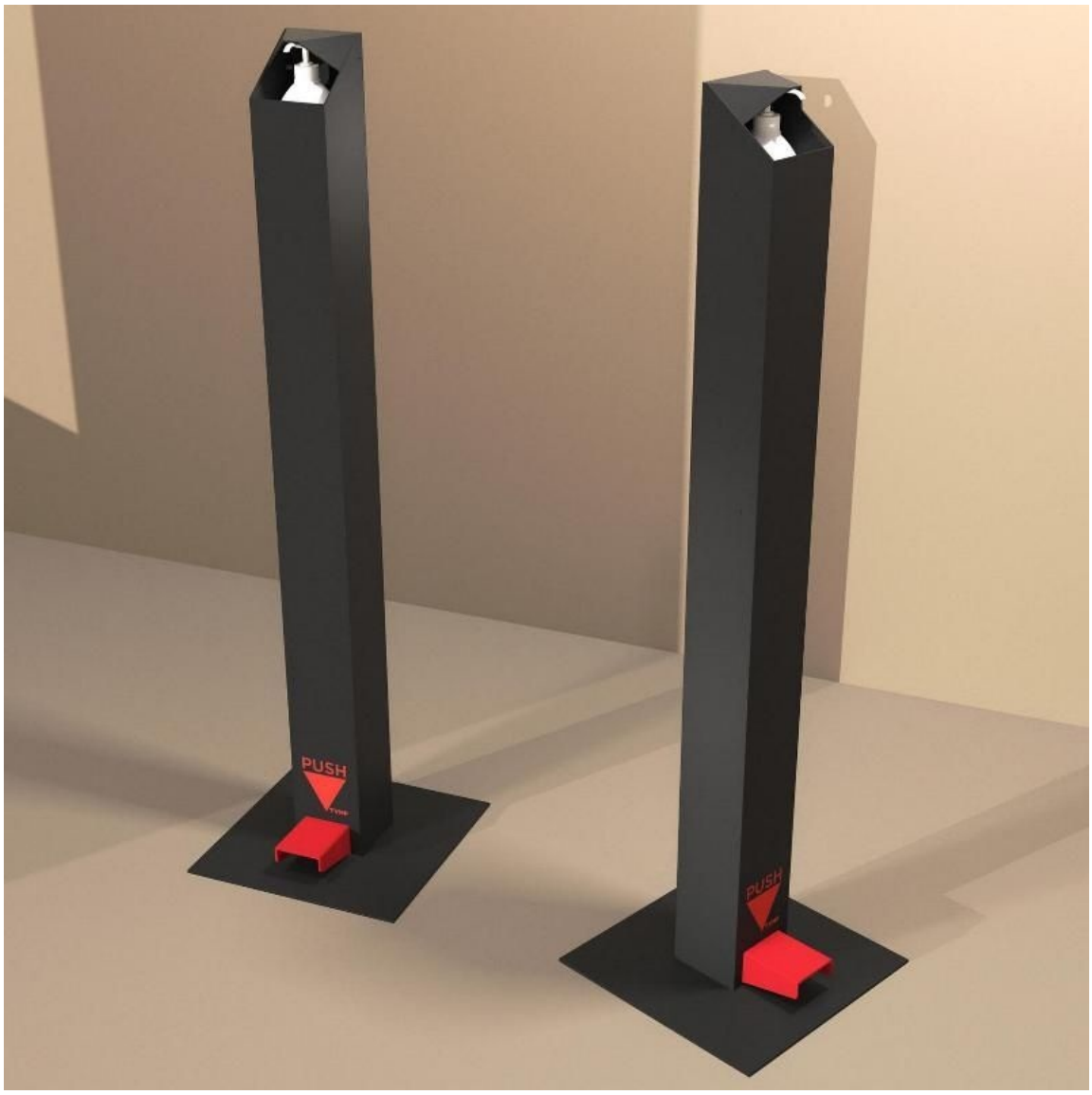

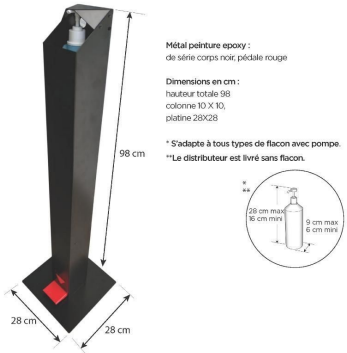

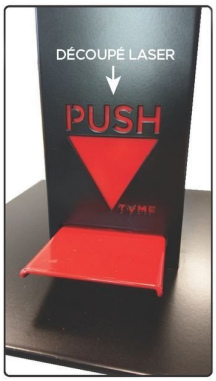

CARACTÉRISTIQUES

Marque	Securite shopping
Base	Métal carré
Fixation	Pied
Couleur	Noir
Ref	dis-gel-hyd-3084
ID	3084
Délai de livraison	1-5 jours ouvrés
Catégorie	Materiel protection covid
Type	Système de sécurité

DÉTAIL

Dimensions de ce distributeur de gel hydroalcolique sur pied de couleur noir.

Poids 7 kg
Dimensions 28 × 28 × 98 cm

Avantages produit :
- Sans contact manuel
- Adapté à toutes les bouteilles - Diamètre min 6cm - Max 9cm / Hauteur min 16cm - max 28 cm.
- 100% mécanique
- Aucune installation
- Durable et robuste
- Design original en métal epoxy

DESCRIPTION

Distributeur autoportant de gel hydroalcoolique avec commande à pied.
Métal peinture epoxy Noir. Design original.
Dimensions en mm : hauteur totale 980 mm, colonne 100 X 100 mm, platine 280 X 280 mm.
S'adapte à tous types de flacon avec pompe dans les limites précisés plus bas.
Distributeur de **gel hydroalcoolique** pour une désinfection des mains à tout moment.
Possibilité de le fixer au sol
Ce distributeur de gel est totalement mécanique. Sa commande à pied supprimetout contact des mains avec le support.
Parfaitement stable et très résistant, il s'adapte à toutes les bouteilles standard.

Ce distributeur à pédale est vendu sans gel hydroalcoolique.

Produit en stock - Livraison rapide.

Distributeur gel hydroalcoolique à pied noir

Materiel protection covid - Photo n° 1

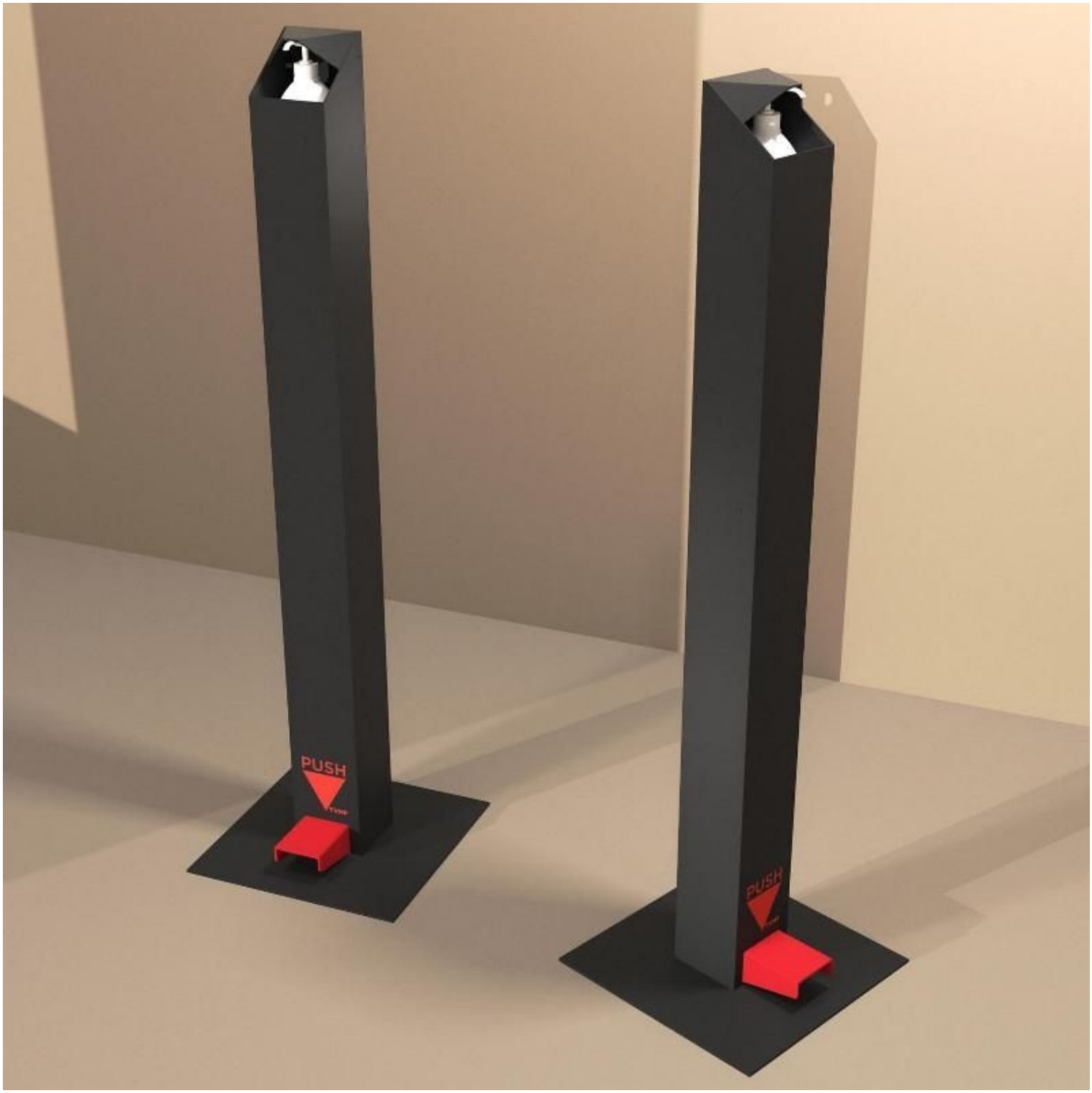

CARACTÉRISTIQUES

Marque	Securite shopping
Base	Métal carré
Fixation	Pied
Couleur	Noir
Ref	dis-gel-hyd-3084
ID	3084
Délai de livraison	1-5 jours ouvrés
Catégorie	Materiel protection covid
Type	Système de sécurité

DÉTAIL

Dimensions de ce distributeur de gel hydroalcolique sur pied de couleur noir.

Poids 7 kg
Dimensions 28 × 28 × 98 cm

Avantages produit :
- Sans contact manuel
- Adapté à toutes les bouteilles - Diamètre min 6cm - Max 9cm / Hauteur min 16cm - max 28 cm.
- 100% mécanique
- Aucune installation
- Durable et robuste
- Design original en métal expoxy.
- Trous de verouillage du capot.
- Trous de fixation au sol

Ce distributeur à pédale est vendu sans gel hydroalcoolique.

Distributeur gel hydroalcoolique à pied noir

Materiel protection covid - Photo n° 2

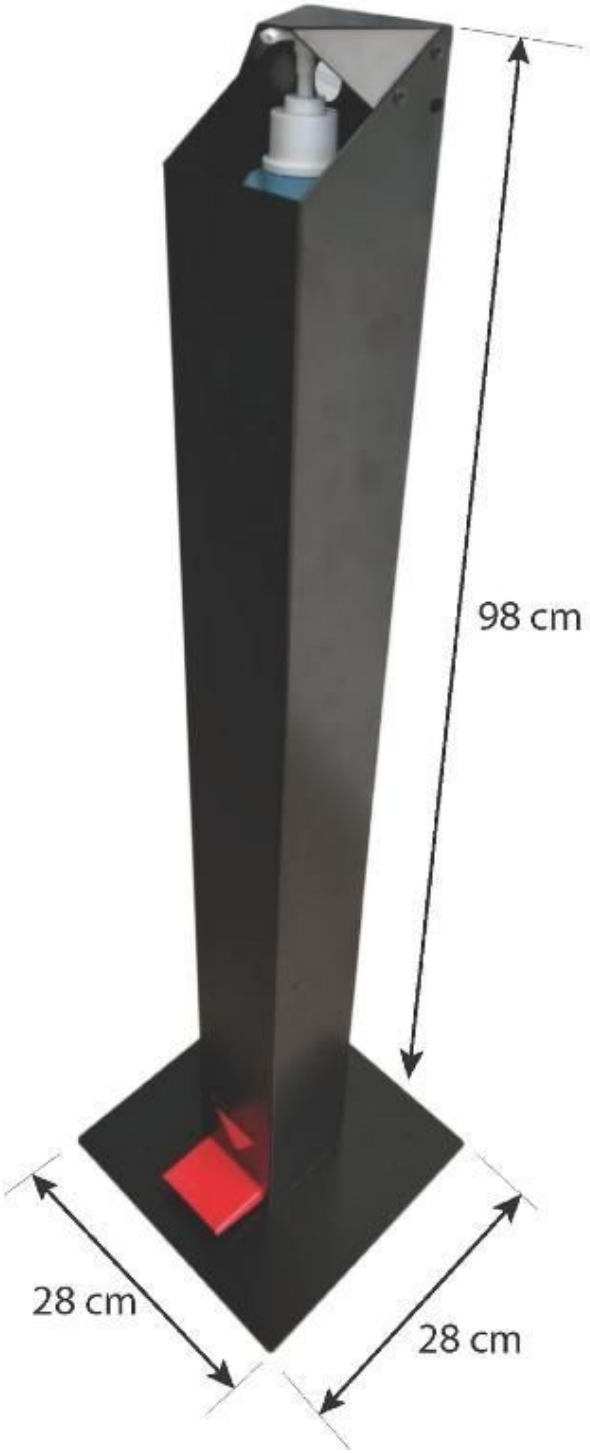

Métal peinture epoxy :
de série corps noir, pédale rouge

Dimensions en cm :
hauteur totale 98
colonne 10 X 10,
platine 28X28

*** S'adapte à tous types de flacon avec pompe.**
****Le distributeur est livré sans flacon.**

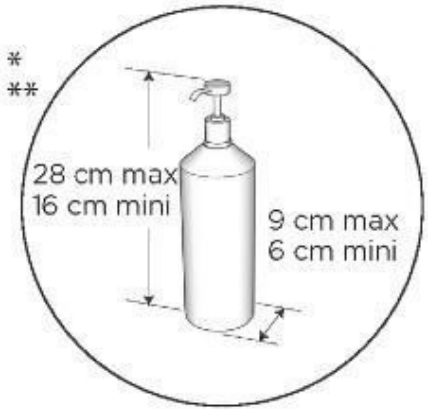

CARACTÉRISTIQUES

Marque	Securite shopping
Base	Métal carré
Fixation	Pied
Couleur	Noir
Ref	dis-gel-hyd-3084
ID	3084
Délai de livraison	1-5 jours ouvrés
Catégorie	Materiel protection covid
Type	Système de sécurité

DÉTAIL

Dimensions de ce distributeur de gel hydroalcolique sur pied de couleur noir.

Poids 7 kg
Dimensions 28 × 28 × 98 cm

Avantages produit :
- Sans contact manuel
- Adapté à toutes les bouteilles - Diamètre min 6cm - Max 9cm / Hauteur min 16cm - max 28 cm.
- 100% mécanique
- Aucune installation
- Durable et robuste
- Design original en métal expoxy.
- Trous de verouillage du capot.
- Trous de fixation au sol.

Le distributeur à pédale est vendu sans gel hydroalcoolique.

Distributeur gel hydroalcoolique à pied noir

Materiel protection covid - Photo n° 3

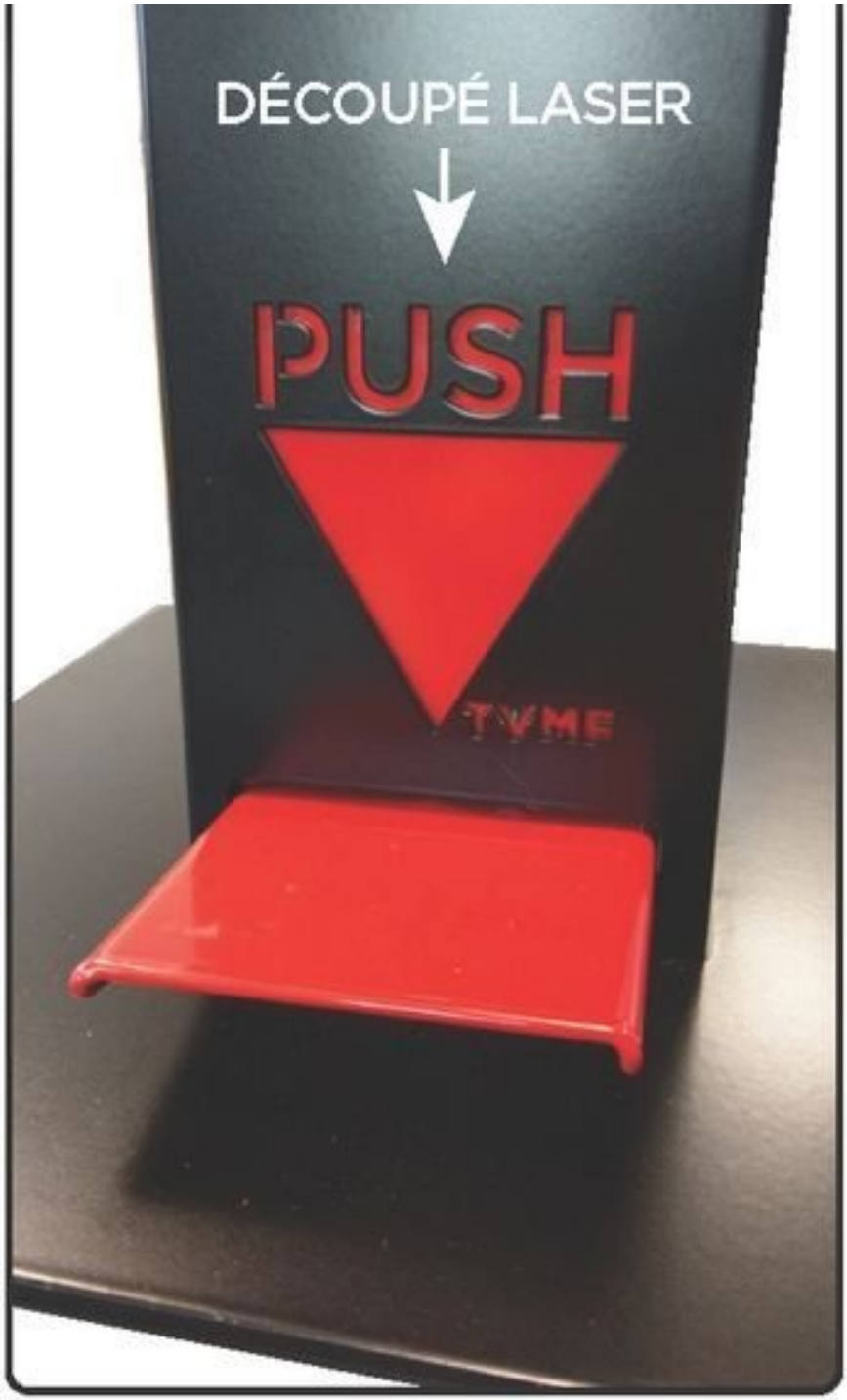

CARACTÉRISTIQUES

Marque	Securite shopping
Base	Métal carré
Fixation	Pied
Couleur	Noir
Ref	dis-gel-hyd-3084
ID	3084
Délai de livraison	1-5 jours ouvrés
Catégorie	Materiel protection covid
Type	Système de sécurité

DÉTAIL

Dimensions de ce distributeur de gel hydroalcolique sur pied de couleur noir.

Poids 7 kg
Dimensions 28 × 28 × 98 cm

Avantages produit :
- Sans contact manuel
- Adapté à toutes les bouteilles - Diamètre min 6cm - Max 9cm / Hauteur min 16cm - max 28 cm.
- 100% mécanique
- Aucune installation
- Durable et robuste
- Design original en métal expoxy.
- Trous de verouillage du capot.
- Trous de fixe au sol.

Ce distributeur à pédale est vendu sans gel hydroalcoolique.

Distributeur gel hydroalcoolique à pied noir

Materiel protection covid - Photo n° 4

CARACTÉRISTIQUES

Marque	Securite shopping
Base	Métal carré
Fixation	Pied
Couleur	Noir
Ref	dis-gel-hyd-3084
ID	3084
Délai de livraison	1-5 jours ouvrés
Catégorie	Materiel protection covid
Type	Système de sécurité

DÉTAIL

Dimensions de ce distributeur de gel hydroalcolique sur pied de couleur noir.

Poids 7 kg
Dimensions 28 × 28 × 98 cm

Avantages produit :
- Sans contact manuel
- Adapté à toutes les bouteilles - Diamètre min 6cm - Max 9cm / Hauteur min 16cm - max 28 cm.
- 100% mécanique
- Aucune installation
- Durable et robuste
- Design original en métal expoxy.
- Trous de verouillage du capot.
- Trous de fixation au sol.

Ce distributeur à pédale est vendu sans gel hydroalcoolique.

Distributeur gel hydroalcoolique à pied noir

Materiel protection covid - Photo n° 5

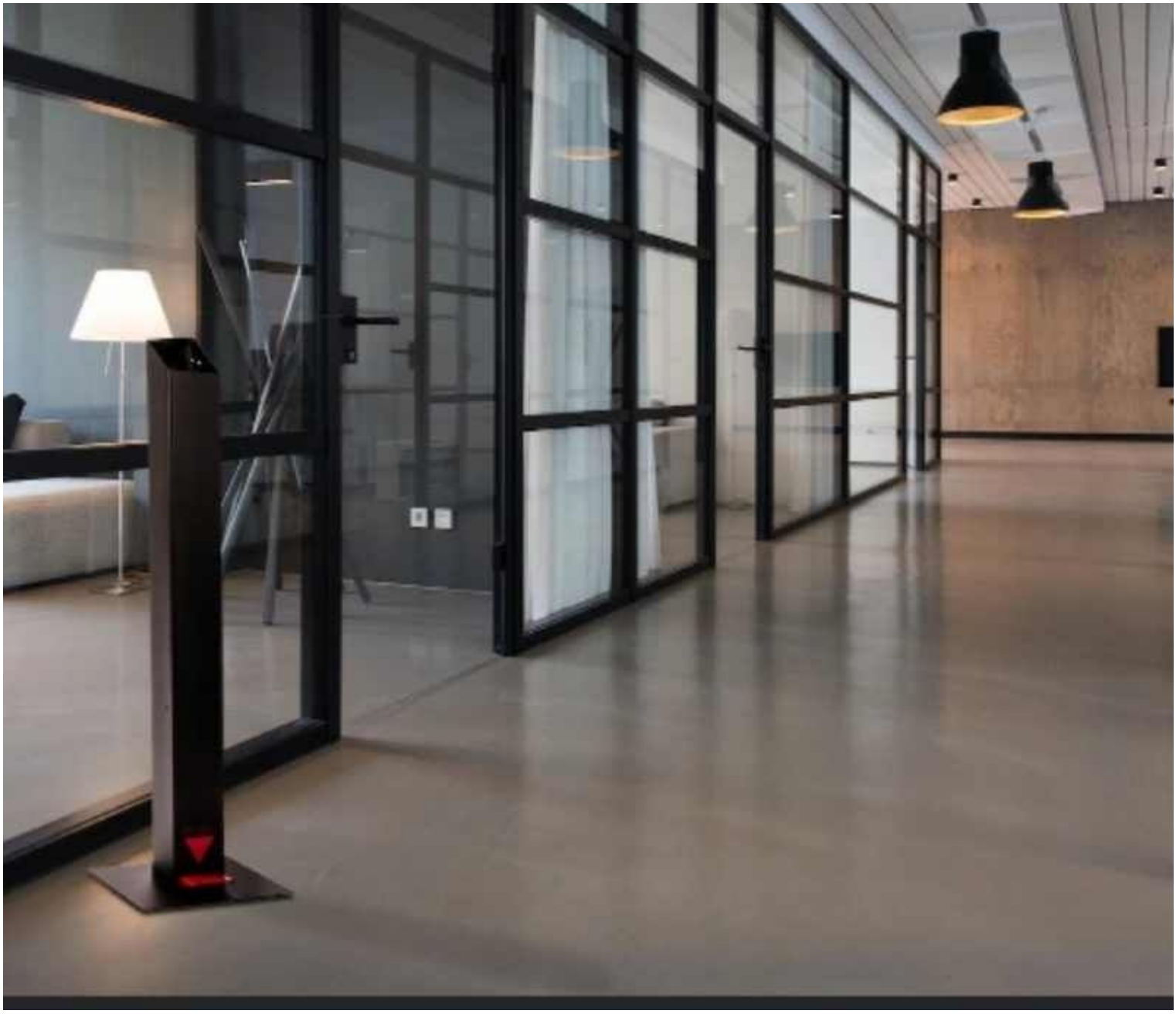

CARACTÉRISTIQUES

Marque	Securite shopping
Base	Métal carré
Fixation	Pied
Couleur	Noir
Ref	dis-gel-hyd-3084
ID	3084
Délai de livraison	1-5 jours ouvrés
Catégorie	Materiel protection covid
Type	Système de sécurité

DÉTAIL

Dimensions de ce distributeur de gel hydroalcolique sur pied de couleur noir.

Poids 7 kg
Dimensions 28 × 28 × 98 cm

Avantages produit :
- Sans contact manuel
- Adapté à toutes les bouteilles - Diamètre min 6cm - Max 9cm / Hauteur min 16cm - max 28 cm.
- 100% mécanique
- Aucune installation
- Durable et robuste
- Design original en métal expoxy.
- Trous de verouillage du capot.
- Trous de fixation au sol.

Le distributeur à pédale est vendu sans gel hydroalcoolique.

Distributeur gel hydroalcoolique à pied noir

Materiel protection covid - Photo n° 6

CARACTÉRISTIQUES

Marque	Securite shopping
Base	Métal carré
Fixation	Pied
Couleur	Noir
Ref	dis-gel-hyd-3084
ID	3084
Délai de livraison	1-5 jours ouvrés
Catégorie	Materiel protection covid
Type	Système de sécurité

DÉTAIL

Dimensions de ce distributeur de gel hydroalcolique sur pied de couleur noir.

Poids 7 kg
Dimensions 28 × 28 × 98 cm

Avantages produit :
- Sans contact manuel
- Adapté à toutes les bouteilles - Diamètre min 6cm - Max 9cm / Hauteur min 16cm - max 28 cm.
- 100% mécanique
- Aucune installation
- Durable et robuste
- Design original en métal expoxy.

Distributeur gel hydroalcoolique à pied noir

Materiel protection covid - Photo n° 7

CARACTÉRISTIQUES

Marque	Securite shopping
Base	Métal carré
Fixation	Pied
Couleur	Noir
Ref	dis-gel-hyd-3084
ID	3084
Délai de livraison	1-5 jours ouvrés
Catégorie	Materiel protection covid
Type	Système de sécurité

DÉTAIL

Dimensions de ce distributeur de gel hydroalcolique sur pied de couleur noir.

Poids 7 kg
Dimensions 28 × 28 × 98 cm

Avantages produit :
- Sans contact manuel
- Adapté à toutes les bouteilles - Diamètre min 6cm - Max 9cm / Hauteur min 16cm - max 28 cm.
- 100% mécanique
- Aucune installation
- Durable et robuste
- Design original en métal expoxy.
- Trous de verouillage du capot.
- Trous de fixation au sol.
- Ce distributeur à pédale est vendu sans gel hydroalcoolique.

Distributeur gel hydroalcoolique à pied noir

Materiel protection covid - Photo n° 8

CARACTÉRISTIQUES

Marque	Securite shopping
Base	Métal carré
Fixation	Pied
Couleur	Noir
Ref	dis-gel-hyd-3084
ID	3084
Délai de livraison	1-5 jours ouvrés
Catégorie	Materiel protection covid
Type	Système de sécurité

DÉTAIL

Dimensions de ce distributeur de gel hydroalcolique sur pied de couleur noir.

Poids 7 kg
Dimensions 28 × 28 × 98 cm

Avantages produit :
- Sans contact manuel
- Adapté à toutes les bouteilles - Diamètre min 6cm - Max 9cm / Hauteur min 16cm - max 28 cm.
- 100% mécanique
- Aucune installation
- Durable et robuste
- Design original en métal expoxy.
- Trous de verouillage du capot.
- Trous de fixation au sol

Ce distributeur à pédale est vendu sans gel hydroalcoolique.

Produit en stock - Livraison rapide.