Regalen weiss 100 cm

49,95 €Zzgl. MwSt

Zubehor gondeln speichern

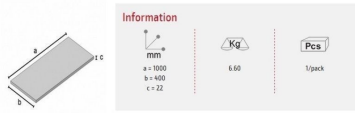

SPEZIFIKATIONEN

Marke	Mobilier shopping
Standplatte	
Befestigung	
Farbe	Blanc
Ref	eta-100-cm-1275
ID	1275
Lieferzeit	1-5 arbeitstage
Kategorie	Zubehor gondeln speichern
Typ	Store möbel

DETAIL

Mannequins Shopping, ein Spezialist für Schaufensterpuppen und Ladenbau, bietet eine Reihe von Ladenregalen mit einer großen Auswahl an Größen, Materialien und Farben. Ideal, um Kunden für Ihre Produkte zu gewinnen. Ab sofort zu ermäßigten Preisen auf unserer Website in hochrangigen Regalen erhältlich.
Unverzichtbar für die Gestaltung der 4 Bereich

BESCHREIBUNG

Regalen weiss 100 cm
Fur Bigshop gondeln
100 x 40 x 22 cm

Regalen weiss 100 cm

Zubehor gondeln speichern - Foto n° 1

SPEZIFIKATIONEN

Marke	Mobilier shopping
Standplatte	
Befestigung	
Farbe	Blanc
Ref	eta-100-cm-1275
ID	1275
Lieferzeit	1-5 arbeitstage
Kategorie	Zubehor gondeln speichern
Typ	Store möbel

DETAIL

Mannequins Shopping, ein Spezialist für Schaufensterpuppen und Ladenbau, bietet eine Reihe von Ladenregalen mit einer großen Auswahl an Größen, Materialien und Farben. Ideal, um Kunden für Ihre Produkte zu gewinnen. Ab sofort zu ermäßigten Preisen auf unserer Website in hochrangigen Regalen erhältlich.
Unverzichtbar für die Gestaltung der 4 Bereich

Regalen weiss 100 cm

Zubehor gondeln speichern - Foto n° 2

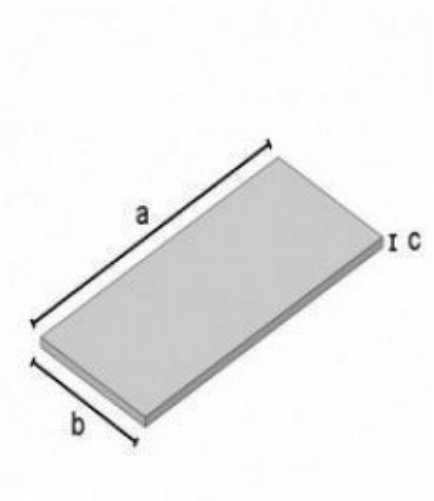

SPEZIFIKATIONEN

Marke	Mobilier shopping
Standplatte	
Befestigung	
Farbe	Blanc
Ref	eta-100-cm-1275
ID	1275
Lieferzeit	1-5 arbeitstage
Kategorie	Zubehor gondeln speichern
Typ	Store möbel

DETAIL

Mannequins Shopping, ein Spezialist für Schaufensterpuppen und Ladenbau, bietet eine Reihe von Ladenregalen mit einer großen Auswahl an Größen, Materialien und Farben. Ideal, um Kunden für Ihre Produkte zu gewinnen. Ab sofort zu ermäßigten Preisen auf unserer Website in hochrangigen Regalen erhältlich.
Unverzichtbar für die Gestaltung der 4 Bereich

Regalen weiss 100 cm

Zubehor gondeln speichern - Foto n° 3

SPEZIFIKATIONEN

Marke	Mobilier shopping
Standplatte	
Befestigung	
Farbe	Blanc
Ref	eta-100-cm-1275
ID	1275
Lieferzeit	1-5 arbeitstage
Kategorie	Zubehor gondeln speichern
Typ	Store möbel

DETAIL

Mannequins Shopping, ein Spezialist für Schaufensterpuppen und Ladenbau, bietet eine Reihe von Ladenregalen mit einer großen Auswahl an Größen, Materialien und Farben. Ideal, um Kunden für Ihre Produkte zu gewinnen. Ab sofort zu ermäßigten Preisen auf unserer Website in hochrangigen Regalen erhältlich.
Unverzichtbar für die Gestaltung der 4 Bereich