Wandschrank-Einzeleinheit mit Regalen H220 x 80 x 47 CM

Gondeln fur geschafte

792,00 €Zzgl. MwSt

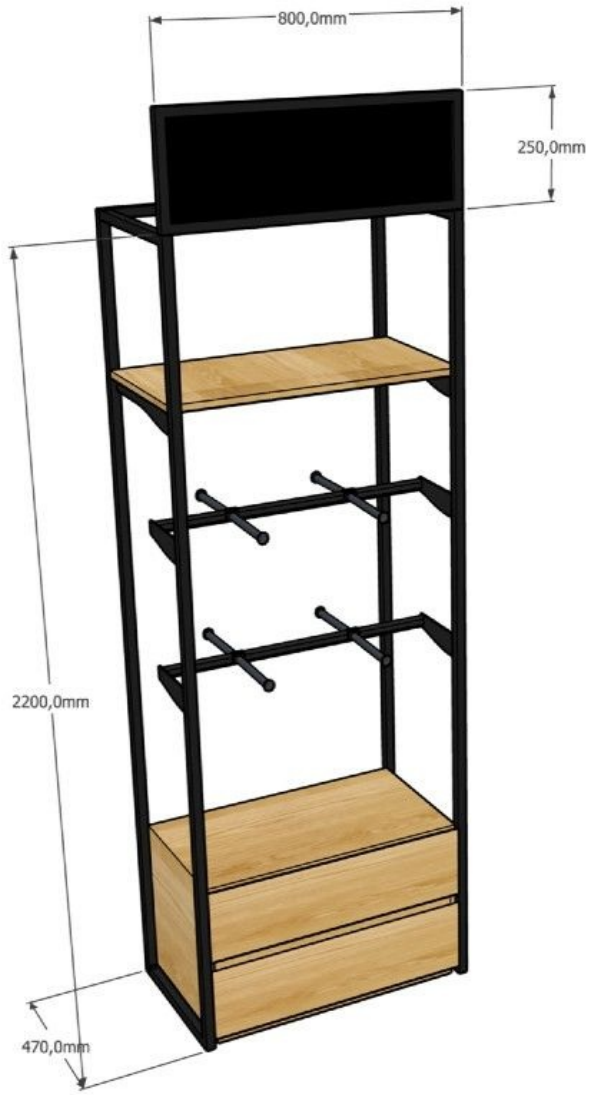

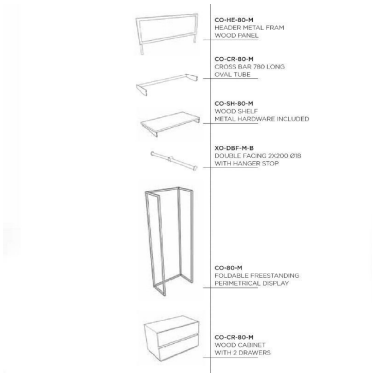

SPEZIFIKATIONEN

Marke	Mobilier shopping
Standplatte	
Befestigung	Keine befestigung
Farbe	Noir
Ref	meu-mur-ave-2914
ID	2914
Lieferzeit	1-5 arbeitstage
Kategorie	Gondeln fur geschafte
Typ	Store möbel

DETAIL

Diese Schrankwand für Laden, Handel und Ausstellungsraum wird in flachen Kartons geliefert

es beinhaltet:

1 schwarze Expoxy-Metallrahmen
1 nach oben zeigen, um Ihre Marke zu präsentieren
1 Regale
2 Hängestangen
4 Doppelstangen zum Verblenden
1 Box mit 2 Schubladen

Die Modularität dieser Regale holz und metal bietet Ihnen viele Möglichkeiten.

BESCHREIBUNG

Modularer Wandschrank aus schwarzem Expoxymetall mit Regalen, Kleiderschrank, Regal und Box für Ihr Geschäft.
Diese Sammlung von Wandmöbeln eignet sich besonders für die Präsentation von Textilien mit Regalen, Verkleidungen, Regalen, Kleiderschränken, Aufbewahrungsboxen, Beschilderungen, Branding ...
Langlebig, solide, ermöglicht es Ihnen, Ihren Shop einfach zu organisieren, zu arrangieren und anzuziehen.Holz, schwarzes Epoxidmetall
Gewicht: 17 kg
Abmessung: L80 x H220 x d47 cm
Gewicht der Box: 19 kg

Für andere Konfigurationen und Farben konsultieren Sie uns bitte für ein Angebot.

Gewicht der Box: 19 kg
Kartongröße: L85 x H225 x T10 cm

Wandschrank-Einzeleinheit mit Regalen H220 x 80 x 47 CM

Gondeln fur geschafte - Foto n° 1

SPEZIFIKATIONEN

Marke	Mobilier shopping
Standplatte	
Befestigung	Keine befestigung
Farbe	Noir
Ref	meu-mur-ave-2914
ID	2914
Lieferzeit	1-5 arbeitstage
Kategorie	Gondeln fur geschafte
Typ	Store möbel

DETAIL

Diese Schrankwand für Laden, Handel und Ausstellungsraum wird in flachen Kartons geliefert

es beinhaltet:

1 schwarze Expoxy-Metallrahmen
1 nach oben zeigen, um Ihre Marke zu präsentieren
1 Regale
2 Hängestangen
4 Doppelstangen zum Verblenden
1 Box mit 2 Schubladen

Die Modularität dieser Regale holz und metal bietet Ihnen viele Möglichkeiten, Kleidung, Gegenstände oder Textilien in Ihrem Geschäft oder Ausstellungsraum zu präsentieren.

Wandschrank-Einzeleinheit mit Regalen H220 x 80 x 47 CM

Gondeln fur geschafte - Foto n°2

Für andere Konfigurationen und Farben konsultieren Sie uns bitte für ein Angebot.

SPEZIFIKATIONEN

Marke	Mobilier shopping
Standplatte	
Befestigung	Keine befestigung
Farbe	Noir
Ref	meu-mur-ave-2914
ID	2914
Lieferzeit	1-5 arbeitstage
Kategorie	Gondeln fur geschafte
Typ	Store möbel

DETAIL

Diese Schrankwand für Laden, Handel und Ausstellungsraum wird in flachen Kartons geliefert

es beinhaltet:

1 schwarze Expoxy-Metallrahmen
1 nach oben zeigen, um Ihre Marke zu präsentieren
1 Regale
2 Hängestangen
4 Doppelstangen zum Verblenden
1 Box mit 2 Schubladen

Die Modularität dieser Regale holz und metal bietet Ihnen viele Möglichkeiten, Kleidung, Gegenstände oder Textilien in Ihrem Geschäft oder Ausstellungsraum zu präsentieren.

Für andere Konfigurationen und Farben konsultieren Sie uns bitte für ein Angebot.

Wandschrank-Einzeleinheit mit Regalen H220 x 80 x 47 CM

Gondeln fur geschafte - Foto n°3

SPEZIFIKATIONEN

Marke	Mobilier shopping
Standplatte	
Befestigung	Keine befestigung
Farbe	Noir
Ref	meu-mur-ave-2914
ID	2914
Lieferzeit	1-5 arbeitstage
Kategorie	Gondeln fur geschafte
Typ	Store möbel

DETAIL

Diese Schrankwand für Laden, Handel und Ausstellungsraum wird in flachen Kartons geliefert

es beinhaltet:

1 schwarze Expoxy-Metallrahmen
1 nach oben zeigen, um Ihre Marke zu präsentieren
1 Regale
2 Hängestangen
4 Doppelstangen zum Verblenden
1 Box mit 2 Schubladen

Die Modularität dieser Regale holz und metal bietet Ihnen viele Möglichkeiten, Kleidung, Gegenstände oder Textilien in Ihrem Geschäft oder Ausstellungsraum zu präsentieren.

Für andere Konfigurationen und Farben konsultieren Sie uns bitte für ein Angebot

Wandschrank-Einzeleinheit mit Regalen H220 x 80 x 47 CM

Gondeln fur geschafte - Foto n° 4

CO-HE-80-M
HEADER METAL FRAM

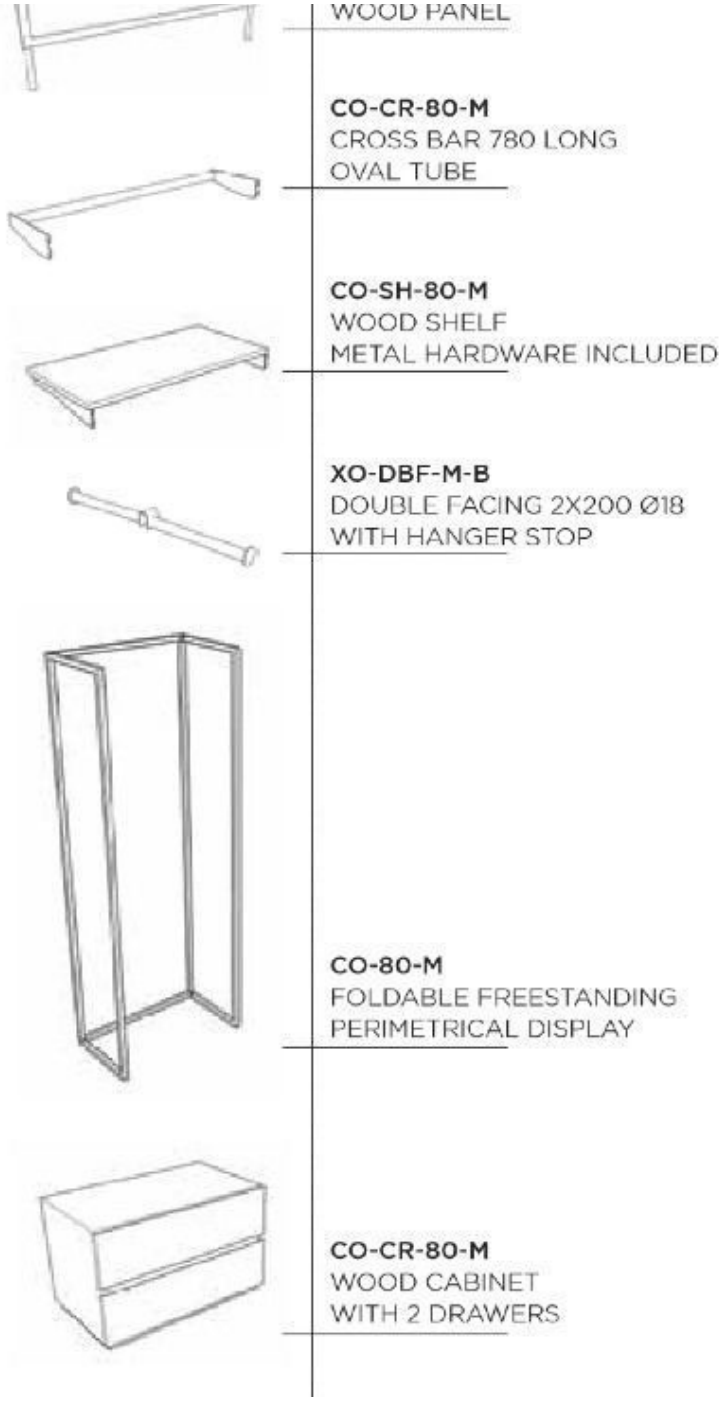

SPEZIFIKATIONEN

Marke	Mobilier shopping
Standplatte	
Befestigung	Keine befestigung
Farbe	Noir
Ref	meu-mur-ave-2914
ID	2914
Lieferzeit	1-5 arbeitstage
Kategorie	Gondeln fur geschafte
Typ	Store möbel

DETAIL

Diese Schrankwand für Laden, Handel und Ausstellungsraum wird in flachen Kartons geliefert

es beinhaltet:

1 schwarze Expoxy-Metallrahmen
1 nach oben zeigen, um Ihre Marke zu präsentieren
1 Regale
2 Hängestangen
4 Doppelstangen zum Verblenden
1 Box mit 2 Schubladen

Die Modularität dieser Regale holz und metal bietet Ihnen viele Möglichkeiten, Kleidung, Gegenstände oder Textilien in Ihrem Geschäft oder Ausstellungsraum zu präsentieren.

Für andere Konfigurationen und Farben konsultieren Sie uns bitte für ein Angebot.

Wandschrank-Einzeleinheit mit Regalen H220 x 80 x 47 CM

Gondeln fur geschafte - Foto n° 5

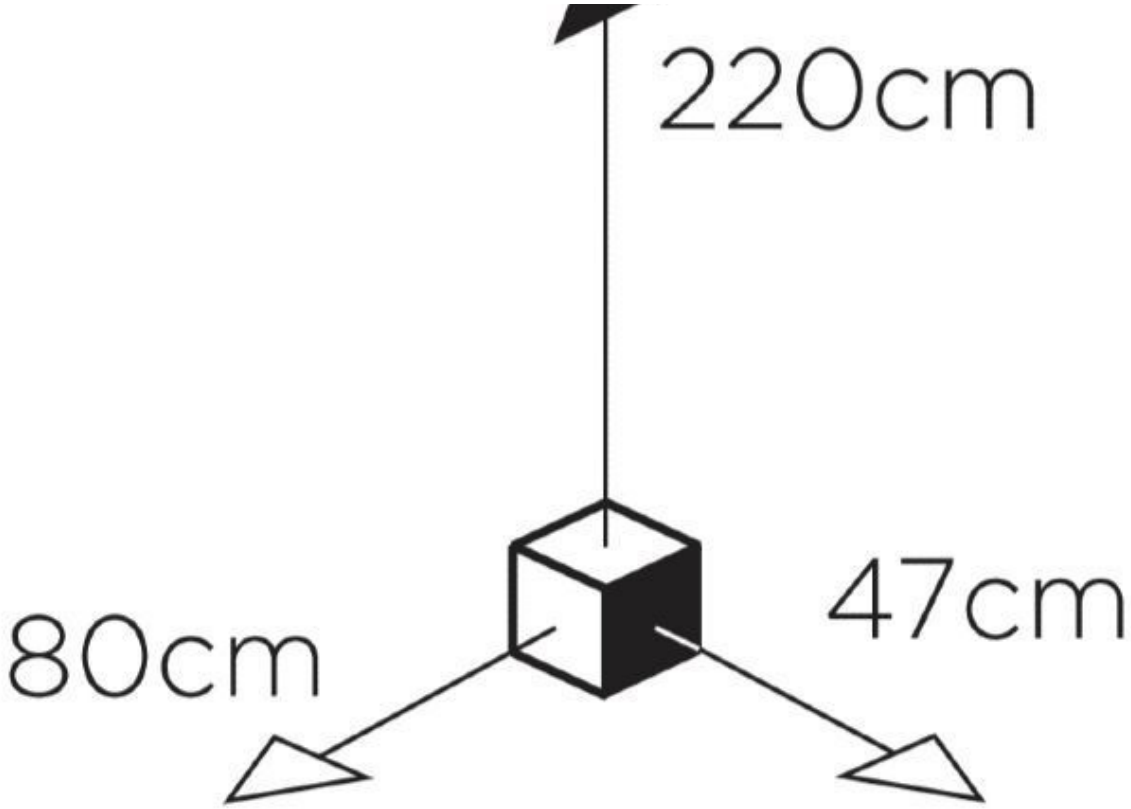

SPEZIFIKATIONEN

Marke	Mobilier shopping
Standplatte	
Befestigung	Keine befestigung
Farbe	Noir
Ref	meu-mur-ave-2914
ID	2914
Lieferzeit	1-5 arbeitstage
Kategorie	Gondeln fur geschafte
Typ	Store möbel

DETAIL

Diese Schrankwand für Laden, Handel und Ausstellungsraum wird in flachen Kartons geliefert

es beinhaltet:

1 schwarze Expoxy-Metallrahmen
1 nach oben zeigen, um Ihre Marke zu präsentieren
1 Regale
2 Hängestangen
4 Doppelstangen zum Verblenden
1 Box mit 2 Schubladen

Die Modularität dieser Regale holz und metal bietet Ihnen viele Möglichkeiten, Kleidung, Gegenstände oder Textilien in Ihrem Geschäft oder Ausstellungsraum zu präsentieren.

Für andere Konfigurationen und Farben konsultieren Sie uns bitte für ein Angebot.